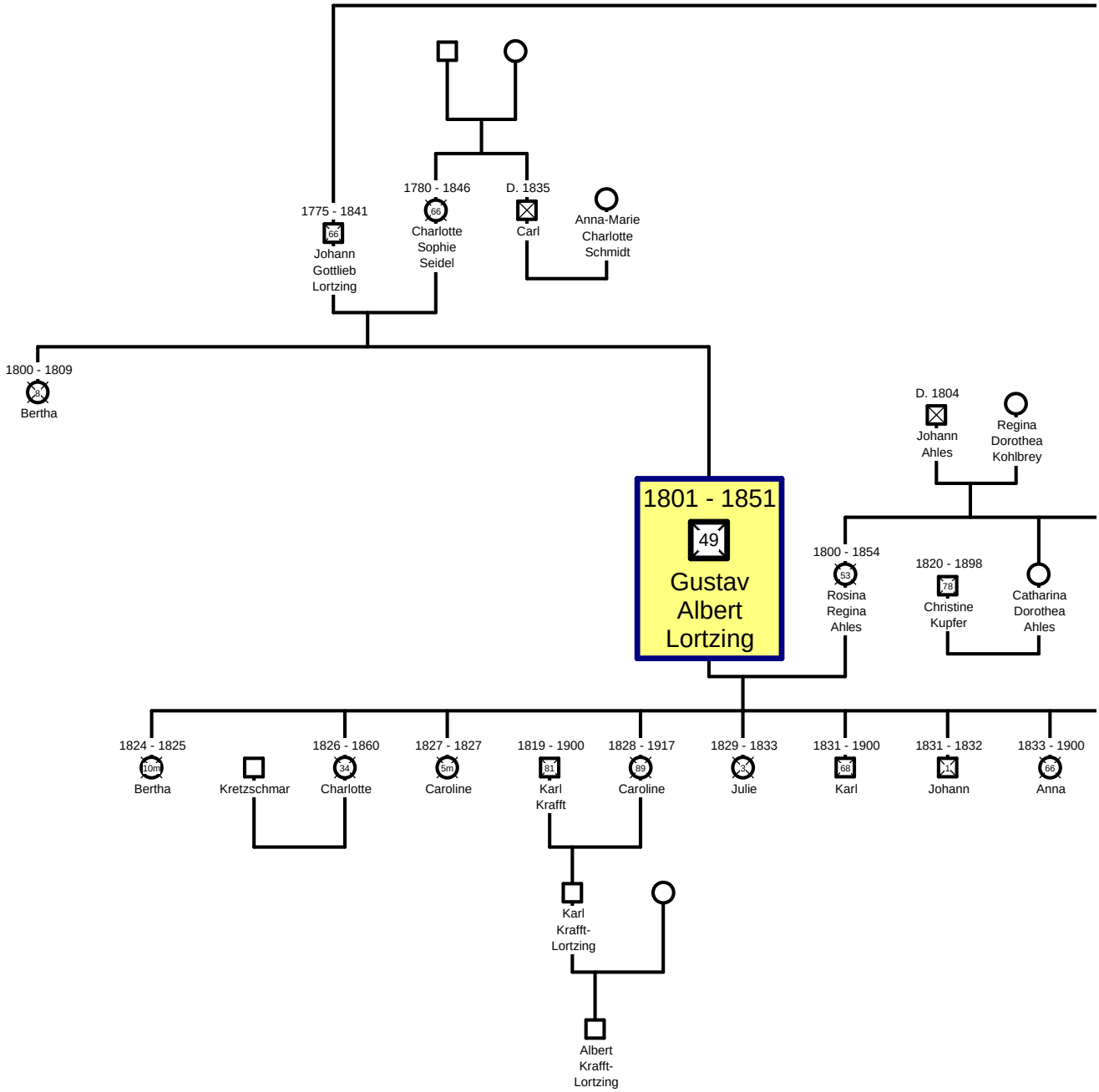
1775 - 1841
66
Johann Gottlieb Lortzing
1780 - 1846
66
Charlotte Sophie Seidel
D. 1835
Carl
Anna-Marie Charlotte Schmidt
1800 - 1809
8
Bertha
1801 - 1851
49
Gustav Albert Lortzing
D. 1804
Johann Ahles
Regina Dorothea Kohlbrey
1800 - 1854
53
Rosina Regina Ahles
1820 - 1898
78
Christine Kupfer
Catharina Dorothea Ahles
1824 - 1825
10m
Bertha
Kretzschmar
1826 - 1860
34
Charlotte
1827 - 1827
5m
Caroline
1819 - 1900
81
Karl Krafft
1828 - 1917
89
Caroline
1829 - 1833
3
Julie
1831 - 1900
68
Karl
1831 - 1832
1
Johann
1833 - 1900
66
Anna
Karl Krafft-Lortzing
Albert Krafft-Lortzing

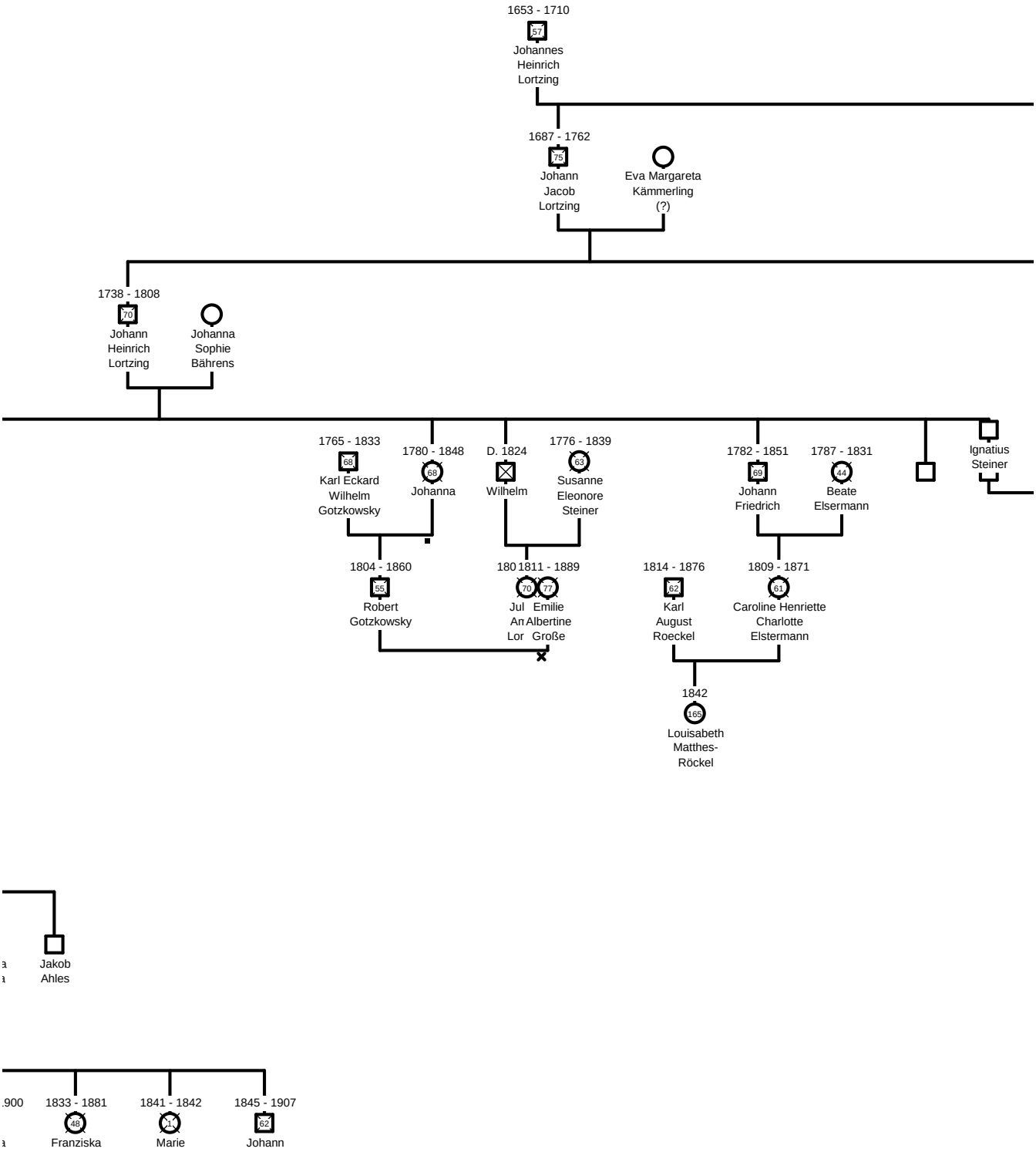
1653 - 1710
57
Johannes Heinrich Lortzing
1687 - 1762
75
Johann Jacob Lortzing
Eva Margareta Kämmerling (?)
1738 - 1808
70
Johann Heinrich Lortzing
Johanna Sophie Bährens
1765 - 1833
68
Karl Eckard Wilhelm Gotzkowsky
1780 - 1848
68
Johanna
D. 1824
Wilhelm
1776 - 1839
63
Susanne Eleonore Steiner
1782 - 1851
69
Johann Friedrich
1787 - 1831
44
Beate Elsermann
Ignatius Steiner
1804 - 1860
55
Robert Gotzkowsky
180
1811 - 1889
70
77
Jul
An
Lor
Emilie
Albertine
Große
1814 - 1876
82
Karl August Roeckel
1809 - 1871
61
Caroline Henriette Charlotte Elstermann
1842
165
Louisabeth Matthes-Röckel
Jakob Ahles
.900
1833 - 1881
48
Franziska
1841 - 1842
1
Marie
1845 - 1907
62
Johann

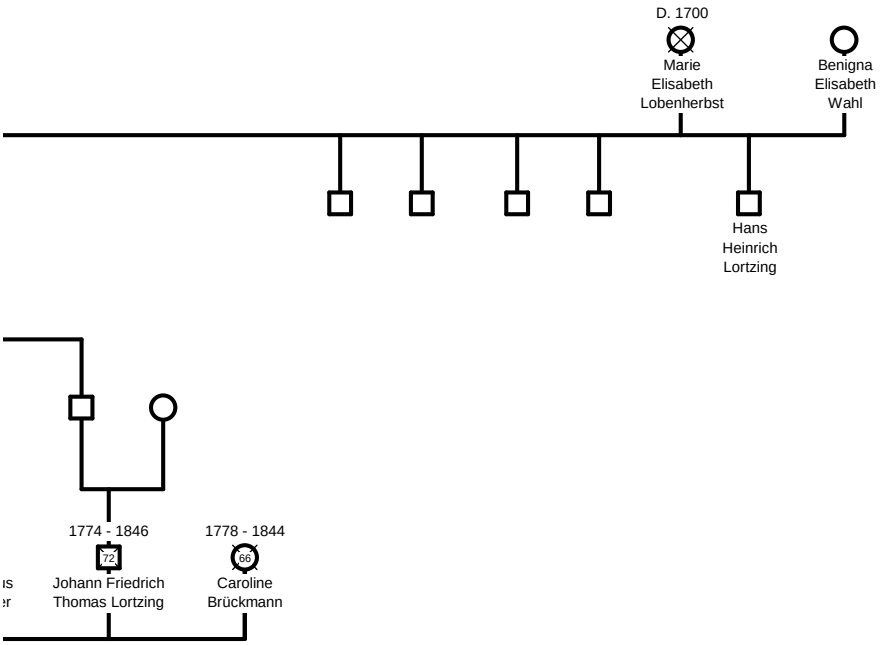
D. 1700
Marie
Elisabeth
Lobenherbst
Benigna
Elisabeth
Wahl
Hans
Heinrich
Lortzing
1774 - 1846
72
Johann Friedrich
Thomas Lortzing
1778 - 1844
86
Caroline
Brückmann